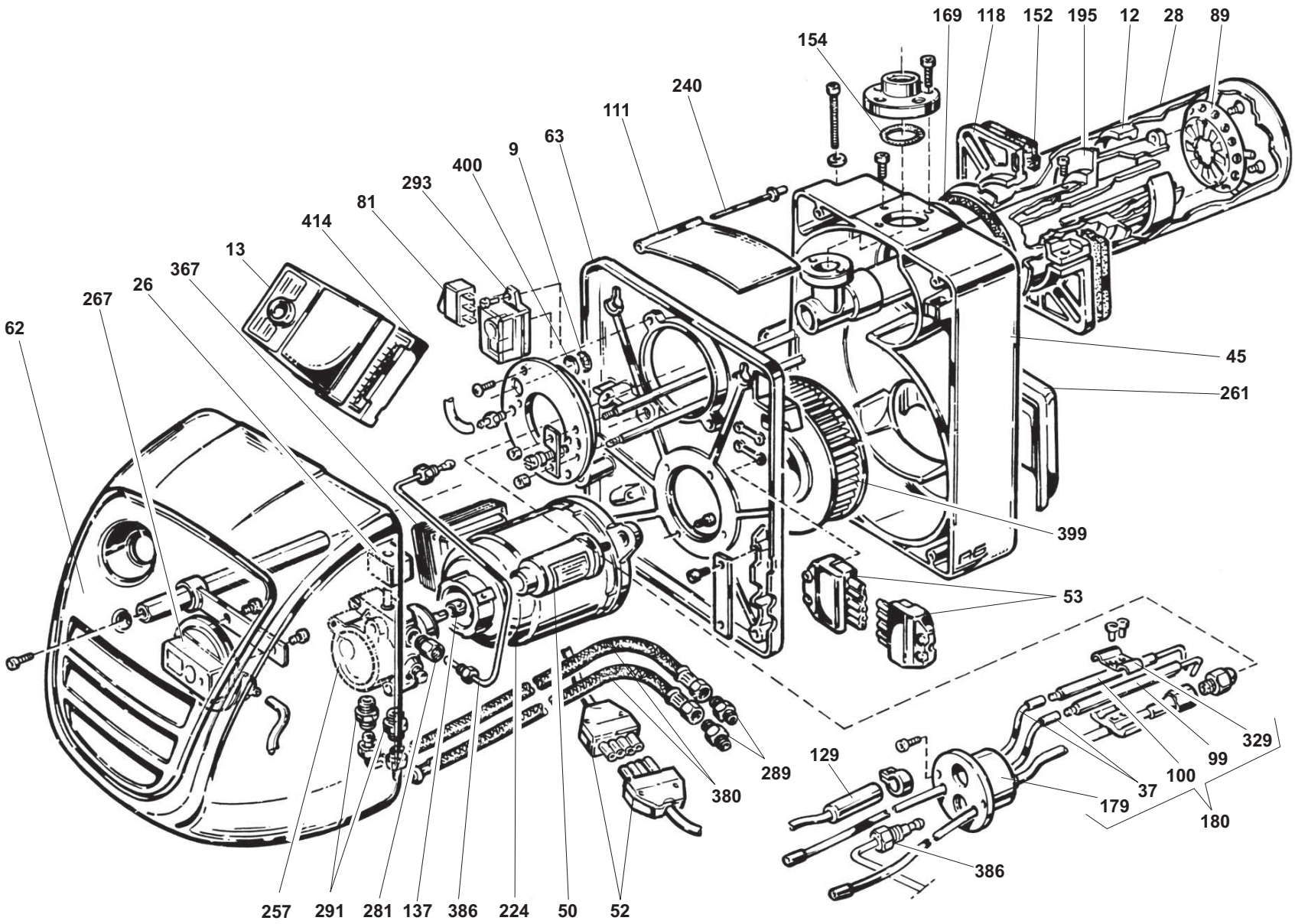
169
118
152
195
12
28
89
154
240
111
63
9
400
293
81
414
13
367
26
267
62
45
261
399
53
329
99
100
37
179
180
129
289
380
386
257
291
281
137
386
224
50
52

Pos.	Codice	Denominazione
9	984157	Anello di sicurezza per vetrino
12	224406	Anello regolazione aria
13	997857	Apparecchiatura mod. LANDIS LGB 21
26	403896	Bobina per elettrovalvola pompa SUNTEC
28	224324	Bocca fuoco
37	493018	Cavo elettrodi accensione
45	221302V	Coclea aria
50	223505	Condensatore per motore FHP
52	203554	Connettore ad innesto 6 poli
53	203527	Connettore ad innesto 7 poli
62	6221410	Coperchio bruciatore
63	221504	Coperchio coclea aria
81	531316	Deviatore
89	224310	Disco deflettore
99	223402	Elettrodo accensione destro
100	223403	Elettrodo accensione sinistro
111	221512	Farfalla regolazione aria
118	224502	Flangia attacco alla caldaia
129	997723	Fotocellula U.V.
137	203103	Giunto per pompa motore FHP
152	224515	Guarnizione isolante per flangia attacco alla caldaia
154	984369	Guarnizione OR
169	224530	Guarnizione per bocca fuoco
179	224421	Insieme astucci porta ugelli
180	224420	Insieme astucci porta ugelli con elettrodi
195	204151	Insieme testa di combustione
224	223501	Motore elettrico FHP
240	221513	Perno incernieramento farfalla aria
257	995963	Pompa SUNTEC AS 47 C
261	201358	Presa aria
267	6803115	Pressostato aria
281	5970010	Raccordo di mandata su pompa
289	01001190	Raccordo per tubo flessibile
291	411831	Raccordo su pompa attacco tubo flessibile
293	883532	Relè
329	404843	Staffa fissaggio elettrodi accensione
367	223503	Trasformatore
380	01069220	Tubo flessibile
386	221414	Tubo mandata pompa SUNTEC
399	221518	Ventola centrifuga
400	204507	Vetrino spia
414	997739	Zoccolo per apparecchiatura LANDIS LGB

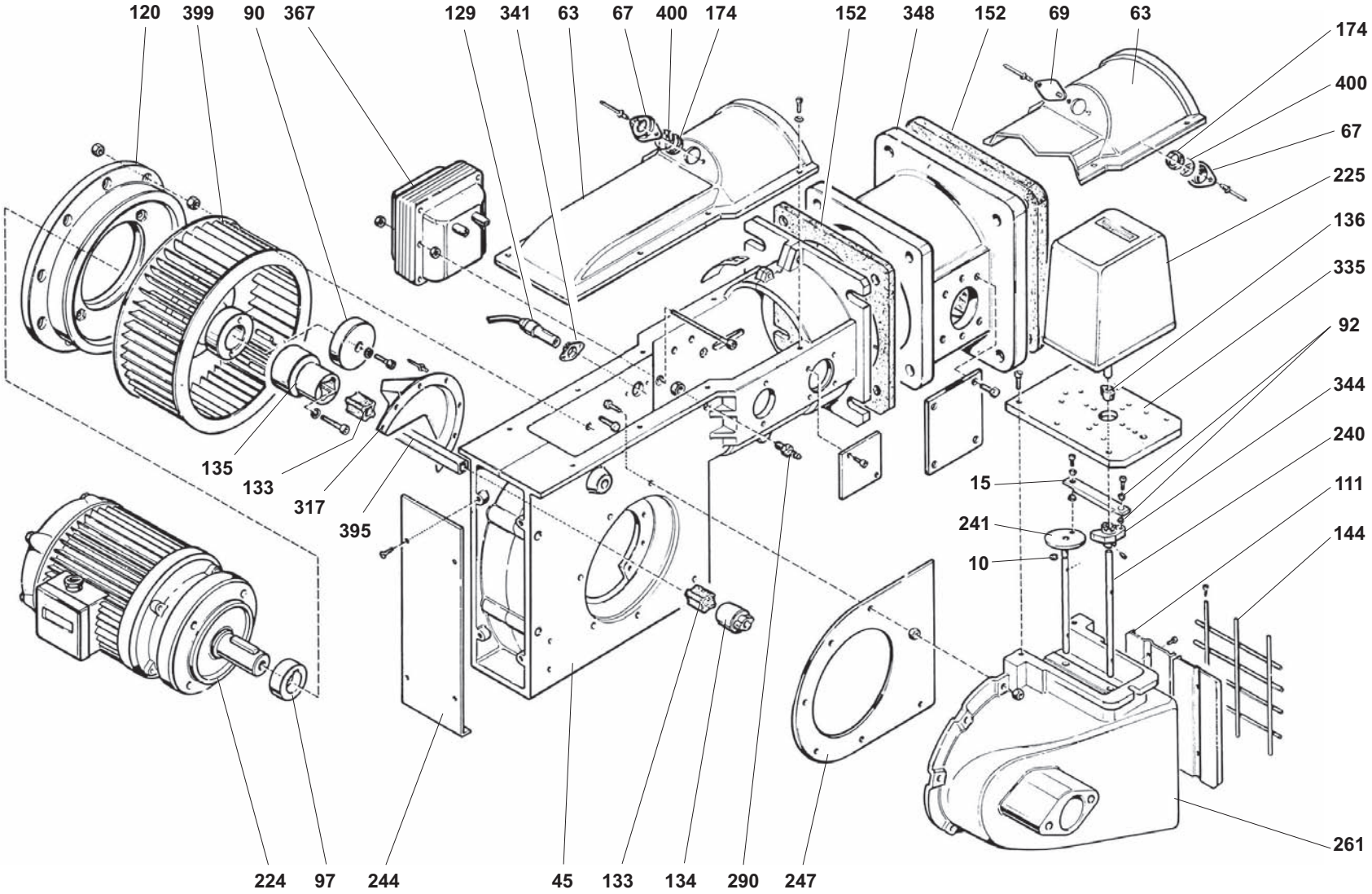
120
399
90
367
129
341
63
67
400
174
152
348
152
69
63
174
400
67
225
136
335
92
344
240
111
144
261
15
241
10
135
133
317
395
224
97
244
45
133
134
290
247

191 - INSIEME QUADRO ELETTRICO

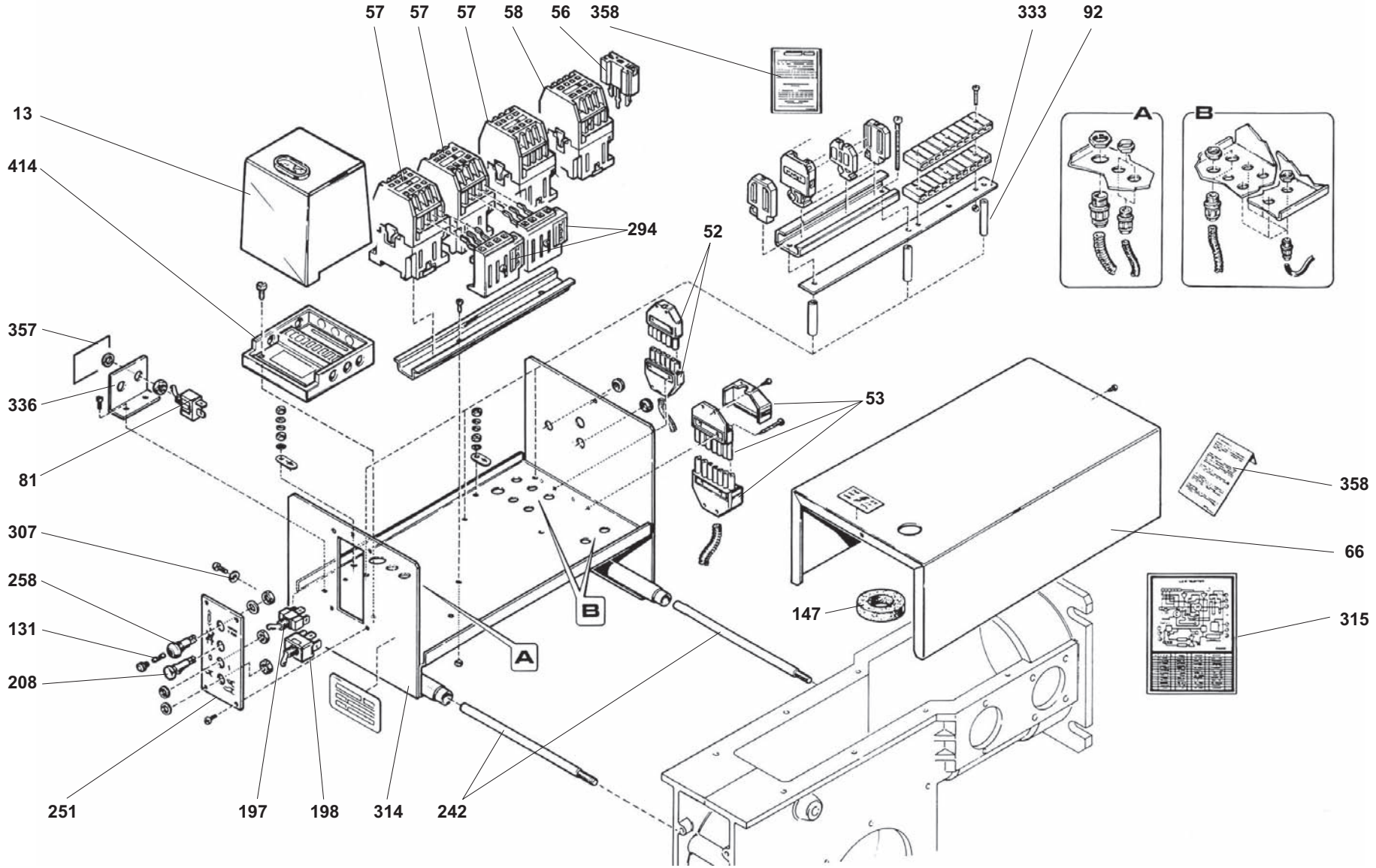

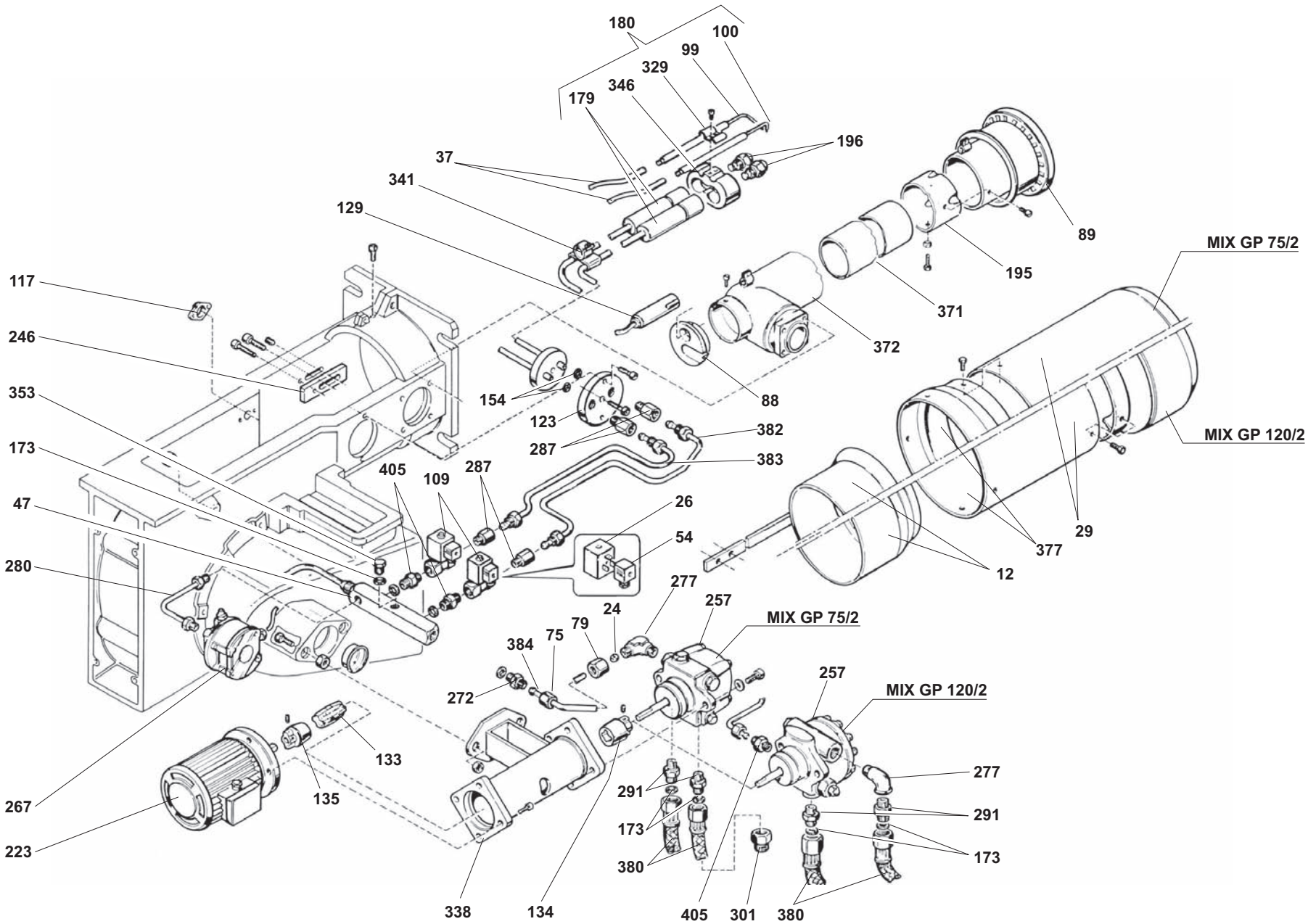
180
100
99
329
346
179
196
37
341
129
89
195
MIX GP 75/2
371
372
117
246
88
154
123
382
287
383
353
MIX GP 120/2
173
405
109
287
26
47
54
29
377
12
280
277
257
24
MIX GP 75/2
79
75
384
257
272
MIX GP 120/2
133
277
135
291
291
267
173
173
223
380
338
134
405
301
380

Pos.	Codice	Denominazione
10	984104	Anello elastico
12	284818	Anello regolazione aria
13	997721	Apparecchiatura mod. LANDIS LFL 1.622
15	281816	Asta di collegamento farfalle aria
24	311110	Bicono diametro 8,2 mm
29	284360	Boccaglio terminale
37	493216	Cavo elettrodi accensione
45	281801V	Coclea aria o corpo bruciatore
47	284434	Collettore per elettrovalvole
54	233829	Connettore MPM
56	333975	Contatto ausiliario
57	333960	Contattore
	333963	Contattore
58	333959	Contattore C
63	281805V	Coperchio coclea aria
66	283806V	Coperchio quadro elettrico
67	632082	Coperchio vetrino spia
69	281000	Copri spia vetrino
75	241022	Dado
79	311133	Dado per bicono diametro 8,2 mm
81	997414	Deviatore
88	284437	Disco chiusura
89	284404	Disco deflettore
90	281832	Disco fissaggio ventola
92	231818	Distanziale
	283809	Distanziale
97	281811	Distanziale per ventola
99	283402	Elettrodo accensione destro
100	283403	Elettrodo accensione sinistro
109	393834	Elettrovalvola
111	281815	Farfalla regolazione aria
115	221339	Filtro antidisturbo
117	283314	Flangia per cavo ionizzazione
120	281808V	Flangia attacco motore
123	284829	Flangia esterna
129	997723	Fotocellula U.V.
131	998481	Fusibile

Pos.	Codice	Denominazione
133	281406	Giunto elastico
134	311032	Giunto lato pompa
135	311030	Giunto lato ventola-motore
136	403317	Giunto per motoriduttore
144	281305	Griglia o rete di protezione
147	233826	Guarnizione
152	894541	Guarniz. isolante per flangia attacco alla caldaia
154	984304	Guarnizione OR
172	984363	Guarnizione per tubo alimentazione o flangia gas
173	311040	Guarnizione per tubo flessibile
174	622307	Guarnizione per vetrino spia
179	284425	Insieme astucci porta ugelli
180	284420	Insieme astucci porta ugelli con elettrodi
191	283400	Insieme scatola quadro elettrico
195	284307	Insieme testa di combustione
197	997414	Interruttore Acceso-Spento
198	997452	Interruttore Min/Max
208	652314	Lampada di segnalazione
223	283401	Motore ausiliario per pompa combustibile
224	393150	Motore elettrico LEROY-SOMER
225	243201	Motoriduttore regolazione aria
240	281812	Perno incernieramento farfalla aria
241	281818	Perno incernieramento seconda farfalla aria
242	283803	Perno supporto quadro elettrico
244	283801	Piastra chiusura coclea
247	281807	Piastra sotto presa aria
251	283810	Piastrina porta comandi
257	995949	Pompa SUNTEC J7 CCC 1001
258	998536	Porta fusibile
261	281800V	Presa aria
267	273164	Pressostato aria
272	241035	Raccordo
277	900315	Raccordo a gomito
280	284432	Raccordo attacco pressostato aria
287	331221	Raccordo per tubo diametro 6 mm
290	231872	Raccordo prelievo aria
291	391840	Raccordo su pompa attacco tubo flessibile

Pos.	Codice	Denominazione
294	333973	Relè termico
	333979	Relè termico
307	319016	Rondella
	404052	Rondella
314	283805V	Scatola quadro elettrico
315	283454	Schema elettrico
317	281804	Settore di pressurizzazione
329	404843	Staffa fissaggio elettrodi accensione
333	283808	Staffa morsettiera
335	281819V	Staffa o piastra supporto motoriduttore
336	283807	Staffa porta interruttori e deviatori
338	281400	Staffa supporto pompa-motore ausiliario
341	283405	Supportino per fotocellula
344	281817	Supporto comando farfalla aria
346	284429	Supporto elettrodi
353	422111	Tappo
357	283409	Targhetta autoadesiva
358	333010	Targhette varie
	259101	Targhette varie
367	223583	Trasformatore
371	284316	Tubo adduzione aria
372	284401	Tubo adduzione gas
377	284816	Tubo convogliatore
380	379806	Tubo flessibile
382	284830	Tubo mandata 1° stadio
383	284835	Tubo mandata 2° stadio
384	284414	Tubo mandata da pompa a collettore e valvole
399	281810	Ventola centrifuga
400	622308	Vetrino spia
405	231858	Vite doppia o di prolunga
414	997722	Zoccolo per apparecch. LANDIS LFL1.32-1.62

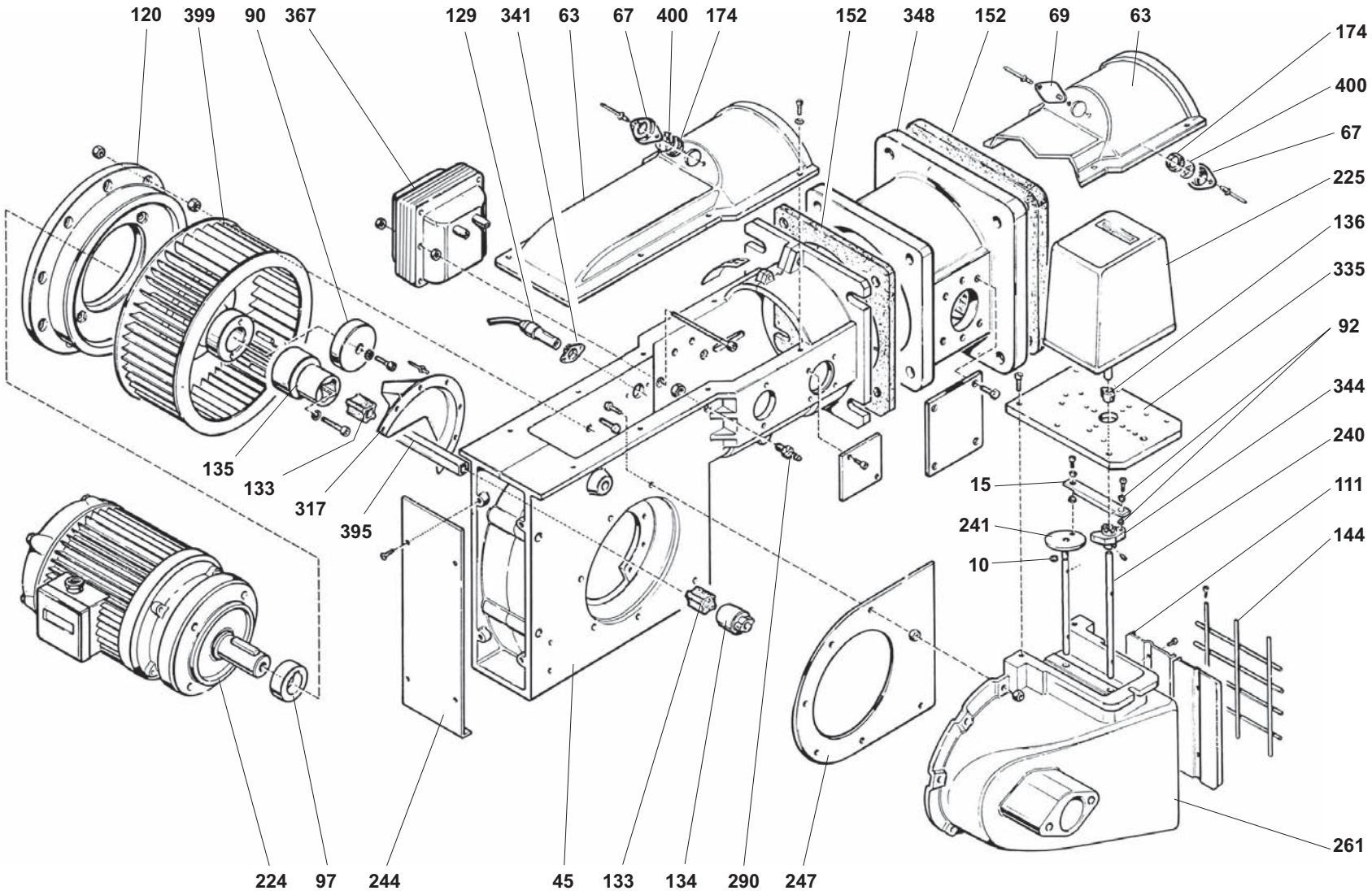
120
399
90
367
129
341
63
67
400
174
152
348
152
69
63
174
400
67
225
136
335
92
344
240
111
144
15
241
10
135
133
317
395
224
97
244
45
133
134
290
247
261

191 - INSIEME QUADRO ELETTRICO

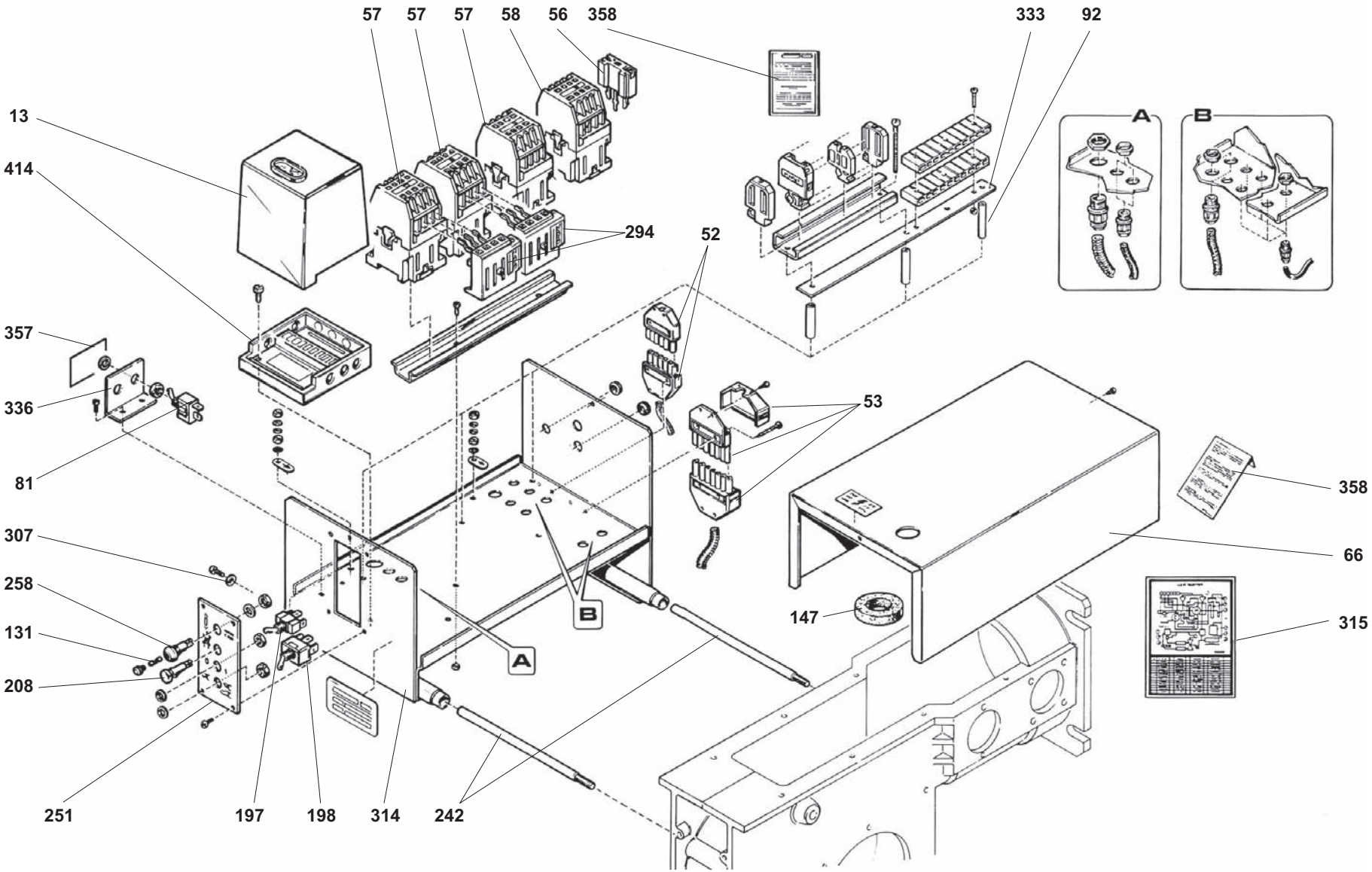

A = (66 67 68 69 70) = **60 180**

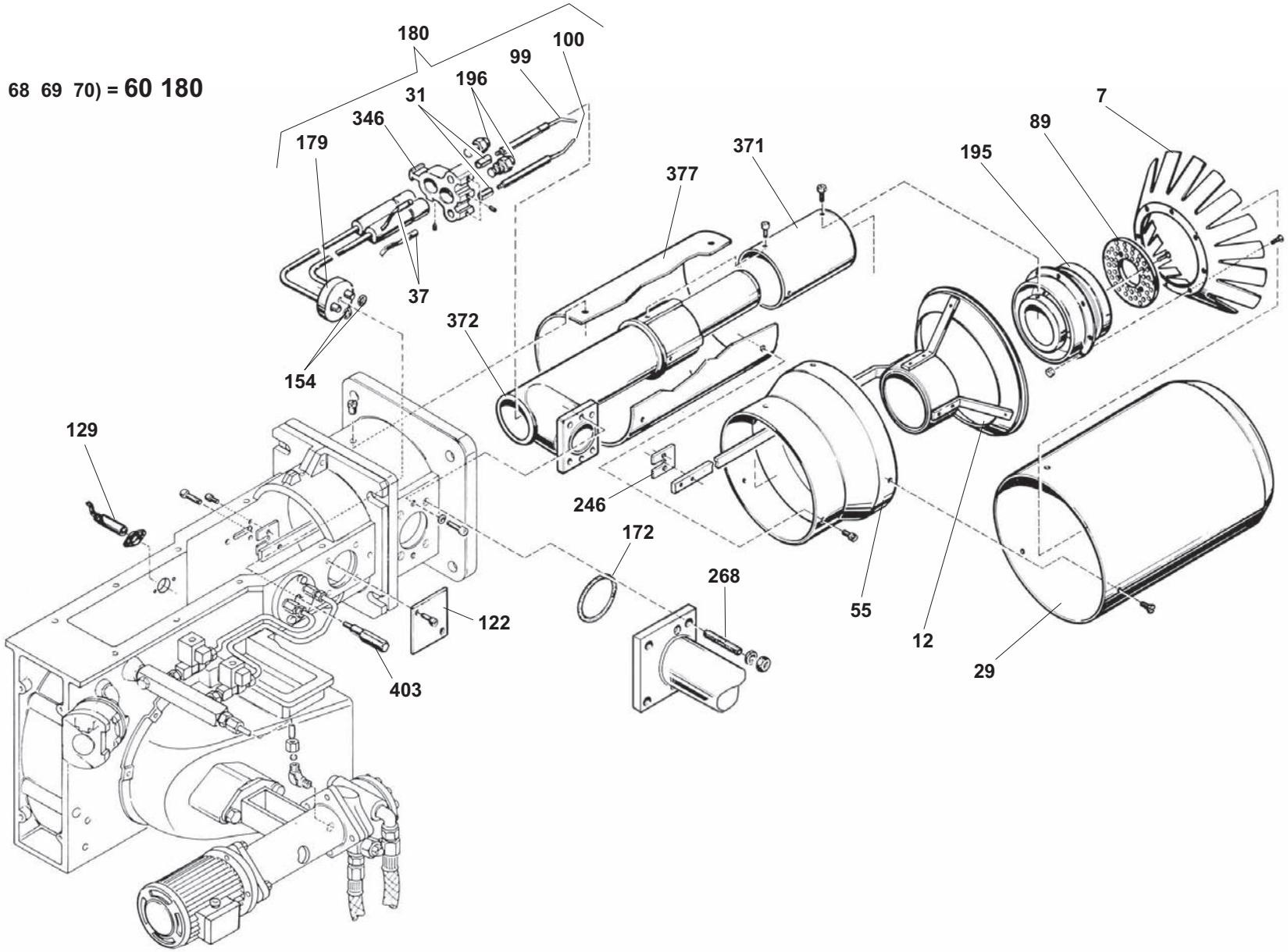

Pos.	Codice	Denominazione
7	284538	Anello deflettore
10	984104	Anello elastico
12	284550	Anello regolazione aria
13	997721	Apparecchiatura mod. LANDIS LFL 1.622
15	281816	Asta di collegamento farfalle aria
24	311110	Bicono diametro 8,2 mm
29	284560	Boccaglio terminale
31	404843	Boccola
	234804	Boccola
37	493224	Cavo elettrodi accensione
45	281311V	Coclea aria o corpo bruciatore
47	284434	Collettore per elettrovalvole
54	233829	Connettore MPM
55	284559	Cono per bocca fuoco
56	333975	Contatto ausiliario
57	333960	Contattore
	333964	Contattore
58	333959	Contattore C
63	281805V	Coperchio coclea aria
66	283806V	Coperchio quadro elettrico
67	632082	Coperchio vetrino spia
69	281000	Copri spia vetrino
75	241022	Dado
79	311133	Dado per bicono diametro 8,2 mm
81	997414	Deviatore
89	284464	Disco deflettore
90	281832	Disco fissaggio ventola
92	231818	Distanziale
	283809	Distanziale
	284548	Distanziale
97	281811	Distanziale per ventola
99	283402	Elettrodo accensione destro
100	283403	Elettrodo accensione sinistro
109	393834	Elettrovalvola
111	281815	Farfalla regolazione aria
115	221339	Filtro antidisturbo
120	281858V	Flangia attacco motore
122	284814	Flangia cieca
123	284829	Flangia esterna
129	997723	Fotocellula U.V.
131	998481	Fusibile
133	281406	Giunto elastico
134	311032	Giunto lato pompa
135	311030	Giunto lato ventola-motore
136	403317	Giunto per motoriduttore
144	281305	Griglia o rete di protezione
147	233826	Guarnizione
152	284502	Guarnizi. isolante flangia attacco caldaia
154	984304	Guarnizione OR
172	984380	Guarnizione per tubo alimentazione gas
173	311040	Guarnizione per tubo flessibile
174	622307	Guarnizione per vetrino spia
179	284895	Insieme astucci porta ugelli
180	284460	Insieme astucci porta ugelli con elettrodi
191	283450	Insieme scatola quadro elettrico
195	284530	Insieme testa di combustione
197	997414	Interruttore Acceso-Spento
198	997452	Interruttore Min/Max
208	652314	Lampada di segnalazione
223	283401	Motore ausiliario per pompa combustibile
224	300310	Motore elettrico
225	243201	Motoriduttore regolazione aria
240	281812	Perno incernieramento farfalla aria
241	281818	Perno incernieramento seconda farfalla aria
242	283803	Perno supporto quadro elettrico
244	283801	Piastra chiusura coclea
246	284548	Piastra distanziale
247	281807	Piastra sotto presa aria
251	283810	Piastrina porta comandi
257	995949	Pompa SUNTEC J7 CCC 1001
258	998536	Porta fusibile
261	281800V	Presa aria
267	273164	Pressostato aria
268	284568	Prigioniero
269	284528	Prolunga di collegamento
272	241035	Raccordo
277	900315	Raccordo a gomito
280	284432	Raccordo attacco pressostato aria
287	331221	Raccordo per tubo diametro 6 mm
290	231872	Raccordo prelievo aria
291	391840	Raccordo su pompa attacco tubo flessibile
294	333973	Relè termico
	333980	Relè termico
307	319016	Rondella
	404052	Rondella
314	283805V	Scatola quadro elettrico
315	283454	Schema elettrico
317	281804	Settore di pressurizzazione
333	283808	Staffa morsettiera
335	281819V	Staffa o piastra supporto motoriduttore
336	283807	Staffa porta interruttori e deviatori
338	281400	Staffa supporto pompa-motore ausiliario
344	281817	Supporto comando farfalla aria
346	284459	Supporto elettrodi
348	294301V	Supporto gruppo adduzione gas
353	422111	Tappo
357	283409	Targhetta autoadesiva
358	333010	Targhette varie
	259101	Targhette varie
367	223583	Trasformatore
372	284461	Tubo adduzione gas
377	284558	Tubo convogliatore
380	379806	Tubo flessibile
382	284830	Tubo mandata 1° stadio
383	284835	Tubo mandata 2° stadio
384	284414	Tubo mandata da pompa a collettore e valvole
399	281810	Ventola centrifuga
400	622308	Vetrino spia
403	214010	Vite bloccaggio astuccio porta ugelli
405	231858	Vite doppia o di prolunga
414	997722	Zoccolo per apparecch. LANDIS LFL1.32-1.62

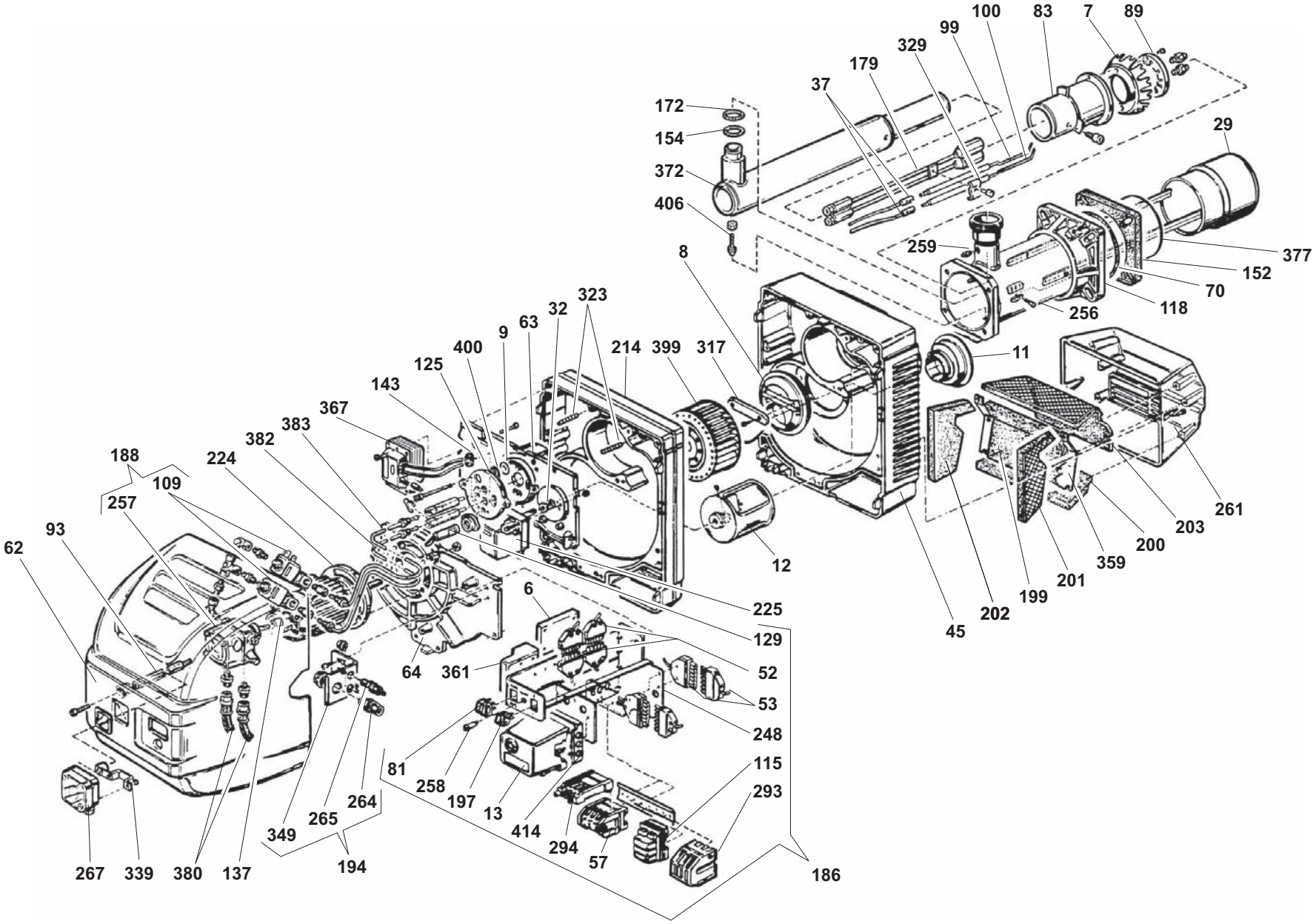
100
83
7
89
99
329
179
37
172
154
372
406
29
259
377
152
70
118
256
8
323
32
63
9
400
125
143
214
399
317
11
367
383
382
224
188
109
257
93
62
261
203
200
359
201
199
202
45
12
225
129
6
52
64
361
53
248
81
258
197
13
414
115
293
294
57
186
264
265
349
194
267
339
380
137

03-2003

Pos.	Codice	Denominazione
6	997854	Amplificatore rilevazione
7	274247	Anello deflettore
8	271574	Anello di pressurizzazione
9	984157	Anello di sicurezza per vetrino
11	271519	Anello entrata aria
12	271526	Anello regolazione aria
13	997846	Apparecchiatura mod. LANDIS LGB 22
29	274222	Boccaglio terminale
32	271520	Boccola centraggio motoriduttore
37	493045	Cavo elettrodi accensione
45	271562V	Coclea aria
52	203554	Connettore ad innesto 6 poli
53	203527	Connettore ad innesto 7 poli
57	333960	Contattore
62	271531	Coperchio bruciatore
63	274242	Coperchio superiore coclea aria
64	271535	Coperchio inferiore coclea aria
70	274203	Corda isolante
81	500915	Deviatore
83	274245	Diffusore
89	254203	Disco deflettore
93	271538	Distanziale fissaggio coperchio
99	274218	Elettrodo accensione destro
100	274219	Elettrodo accensione sinistro
109	393834	Elettrovalvola
115	221339	Filtro antidisturbo
118	274201	Flangia attacco alla caldaia
125	224573	Flangia su coperchio coclea
129	997723	Fotocellula U.V.
137	233802	Giunto per pompa motore SIMEL
143	5347900	Gommino passacavo A.T.
152	274202	Guarnizione isolante per flangia attacco alla caldaia
154	984352	Guarnizione OR
172	274229	Guarnizione per tubo alimentazione
179	274254	Insieme astucci porta ugelli
186	273175	Insieme piastra o base porta apparecchiature elettriche
188	274835	Insieme pompa con raccordi Suntec
194	273111	Insieme supporto pressacavi
197	531315	Interruttore Acceso-Spento
199	271508	Isolante insonorizzante centrale
200	271509	Isolante insonorizzante inferiore
201	271512	Isolante insonorizzante laterale destro
202	271511	Isolante insonorizzante laterale sinistro
203	271510	Isolante insonorizzante superiore
224	273101	Motore elettrico SIMEL
225	273124	Motoriduttore regolazione aria
248	273109	Piastra supporto quadro elettrico
256	274243	Pomello regolazione boccaglio
257	995859	Pompa SUNTEC AN 77
258	273138	Porta fusibile
259	825110	Prelievo pressione
261	271506V	Presa aria
264	999377	Pressacavo PG 7
265	999399	Pressacavo PG 16
267	221346	Pressostato aria
293	333959	Relè
294	333977	Relè termico
317	271569	Settore di pressurizzazione
323	982755	Spina elastica
329	244245	Staffa fissaggio elettrodi accensione
339	201131	Staffa supporto pressostato aria
349	273110	Supporto passacavi
359	271507	Telaio per isolante scatola presa aria
361	223349	Temporizzatore
367	223583	Trasformatore
372	274250	Tubo adduzione gas
377	274205	Tubo convogliatore
380	429852	Tubo flessibile
382	274840	Tubo mandata 1° stadio
383	274844	Tubo mandata 2° stadio
399	271529	Ventola centrifuga
400	204507	Vetrino spia
406	224634	Vite fissaggio tubo collettore o alimentazione
414	997739	Zoccolo per apparecchiatura LANDIS LGB

TWIN 50/2-E
VERSIONE STANDARD

96

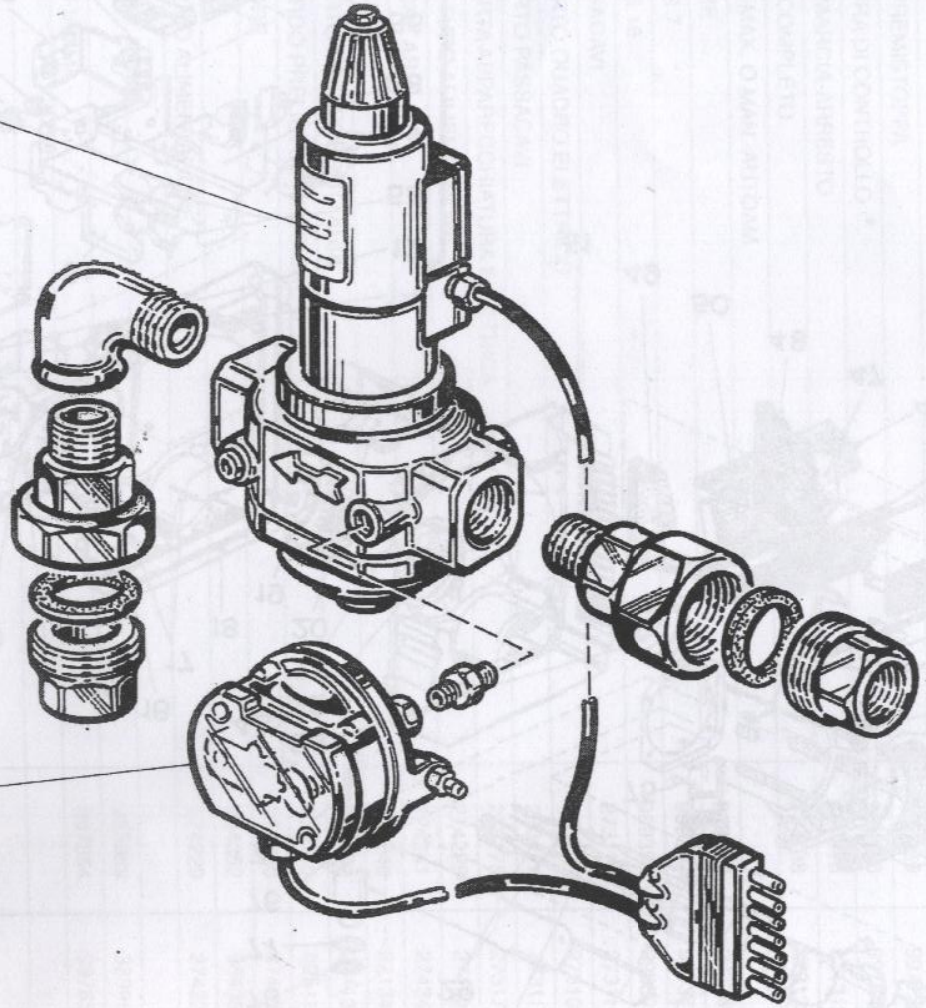

TWIN 50/2-E
VERSIONE CE

97

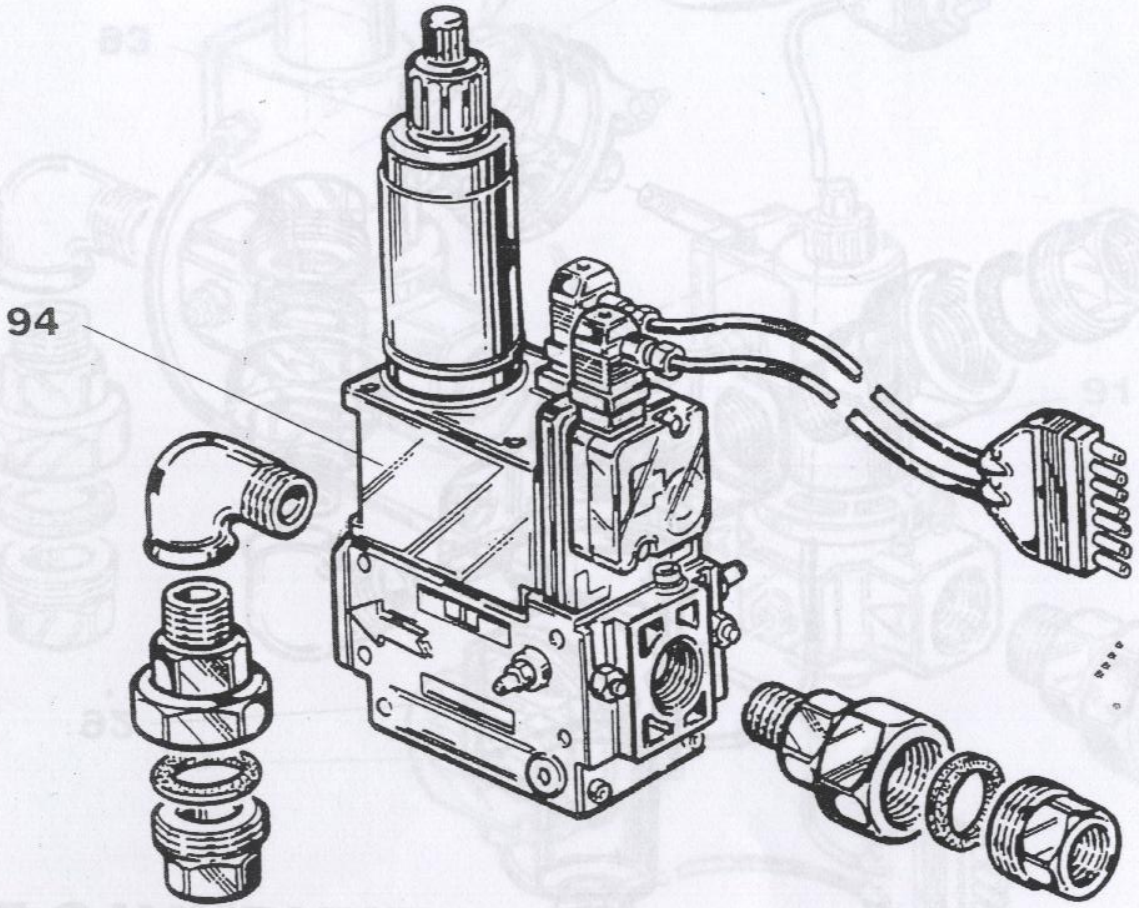

TWIN 70/2-E
VERSIONE STANDARD

96

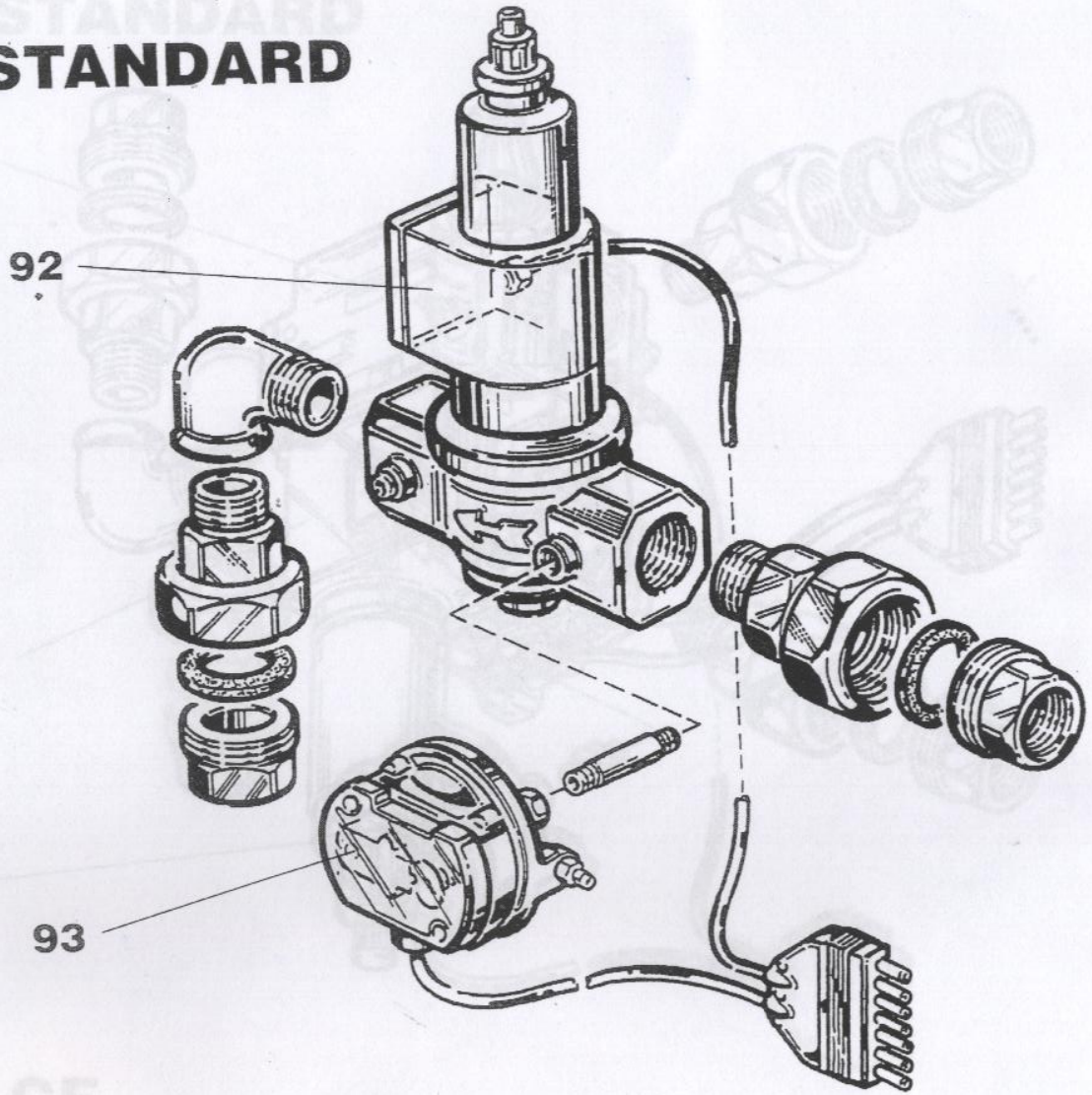

TWIN 70/2-E
VERSIONE CE

97

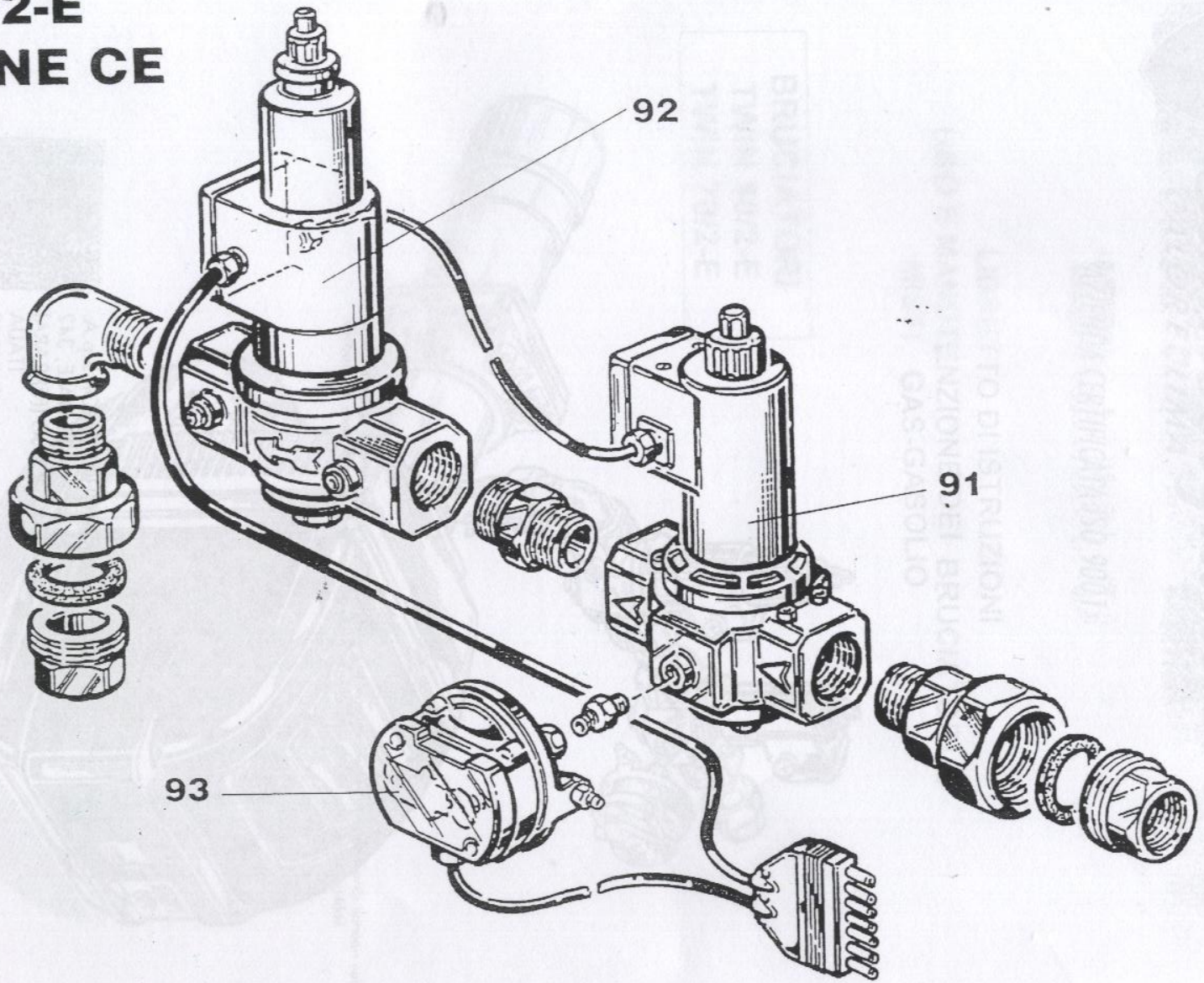

TWIN 50/2-E - TWIN 70/2-E

N.	DESCRIZIONE	TWIN 50/2-E	TWIN 70/2-E
50	ISOLANTE CENTRALE AUTOADESIVO	271508	271508
51	COCLEA ARIA	271562S	271562S
52			
53	TUBO FLESSIBILE ASPIRAZIONE	429852	429852
54	INS. SPINA A 7 POLI	203527	203527
55	INS. SPINA A 6 POLI	203554	203554
56	FILTRO ANTIDISTURBO	221339	221339
57	CONTATTORE	333960	333960
58	RELÈ TERMICO	333977	333977
59	ZOCCOLO CON PREMISTOPPA	997739	997739
60	APPARECCHIATURA DI CONTROLLO	997846	997846
61	INTERRUTTORE MARCIA-ARRESTO	531315	531315
62	PORTAFUSIBILE COMPLETO	273138	273138
63	DEVIATORE MIN.-MAX. O MAN.-AUTOAM.	223349	223349
64	TEMPORIZZATORE	999377	999377
65	PRESSACAVO PG 7	999399	999399
66	PRESSACAVO PG 16	273110	273110
67	SUPPORTO PASSACAVI	273109	273109
68	PIASTRA SUPPORTO QUADRO ELETTRICO	273111	273111
69	INSIEME SUPPORTO PASSACAVI	273175	273175
70	INS. PIASTRA PORTA APPARECCHIATURA ELETTRICA	274228	274228
71	VITE FISSAGGIO TUBO ALIMENTAZIONE	274241	274241
72	VITE REGOLAZIONE ARIA	221346	221346
73	PRESSOSTATO ARIA	201131	201131
74	INSIEME SUPPORTO PRESSOSTATO ARIA	825110	825110
75	INSIEME RACCORDO PRELIEVO PRESSIONE	274250	274250
76	TUBO COLLETTORE	984352	984352
77	GUARNIZIONE OR	274229	274229
78	GUARNIZIONZ TUBO ALIMENTAZIONE		
79		333959	333959
80	RELÈ TERMICO	997854	997854
81	RIVELATORE DI FIAMMA		
82			
83			
84			
85			
86			
87			
88			
89			
90		829120	849120
91	VALVOLA GAS DI SICUREZZA	245219	283320
92	VALVOLA GAS DI LAVORO	813129	813129
93	PRESSOSTATO GAS	273140	-
94	VALVOLA GAS MULTIBLOC		
95		271570	271585
96	INS. RAMPA GAS STANDARD	271575	271590
97	INS. RAMPA GAS "CE"		
98			

TWIN 50/2-E - TWIN 70/2-E

	DESCRIZIONE	TWIN 50/2-E	TWIN 70/2-E
1	COPERCHIO BRUCIATORE	271531	271531
2	DISTANZIALE PER FISSAGGIO COPERCHIO	271538	271538
3	INSIEME POMPA	274835	274835
4	ELETTROVALVOLA PER GASOLIO	393834	393834
5	MOTORE ELETTRICO	273101	273100
6	COPERCHIO INFERIORE	271565	271565
7	TRASFORMATORE	223583	223583
8	GOMMINO PASSACAVO	5347900	5347900
9	FLANGIA PER ASTUCCIO PORTAUGELLO	274244	274244
10	VETRINO SPIA PER FLANGIA PORTAUGELLO	204507	204507
11	ANELLO DI SICUREZZA	984157	984157
12	FOTOCELLULA	997723	997723
13			
14	MOTORIDUTTORE PER REGOLAZIONE ARIA	273177	273177
15	COPERCHIO SUPERIORE COCLEA	274242	274242
16	BOCCOLA CENTRAGGIO MOTORIDUTTORE	271520	271520
17	SPINA ELASTICA TIPO PESANTE	982755	982755
18	MODULO COCLEA ARIA	–	271563S
19	INSIEME VENTOLA	271529	271530
20	ANELLO DI REGOLAZIONE ARIA	271526	271527
21	SETTORE DI PRESSURIZZAZIONE	271569	271568
22	ANELLO DI PRESSURIZZAZIONE LAVORATO	271574	271574
23	ANELLO ENTRATA ARIA	271519	271519
24	INSIEME TUBO MANDATA 1° STADIO	274840	274842
25	INSIEME TUBO MANDATA 2° STADIO	274844	274846
26	POMPA	995859	995859
27	INSIEME ASTUCCIO PORTAUGELLO	274254	274264
28			
29	CAVO SPECIALE	493045	493045
30	INSIEME DIFFUSORE GAS	274246	274246
31	ELETTRODO DI ACCENSIONE INFERIORE	274218	274218
32	ELETTRODO DI ACCENSIONE SUPERIORE	274219	274219
33	DEFLETTORE	254203	254203
34	SUPPORTO PER ELETTRODI	244245	244245
35			
36	ANELLO DEFLETTORE	274247	274257
37			
38	BOCCAGLIO	274222	274223
39	TUBO CONVOGLIATORE	274205	274206
40	GUARNIZIONE ISOLANTE	274202	274202
41	CORDA ISOLANTE	274203	274203
42	FLANGIA ATTACCO CALDAIA	274201	274201
43	INSIEME CONVOGLIATORE ARIA	271513	271513
44	SCATOLA PRESA ARIA COCLEA	271506S	271506S
45	ISOLANTE SUPERIORE AUTOADESIVO	271510	271510
46	ISOLANTE INFERIORE AUTOADESIVO	271509	271509
47	TELAIO PER ISOLANTE SCATOLA PRESA ARIA	271507	271507
48	ISOLANTE LATERALE AUTOADESIVO DESTRO	271512	271512
49	ISOLANTE LATERALE AUTOADESIVO SINISTRO	271511	271511

TWIN 50/2-E - TWIN 70/2-E

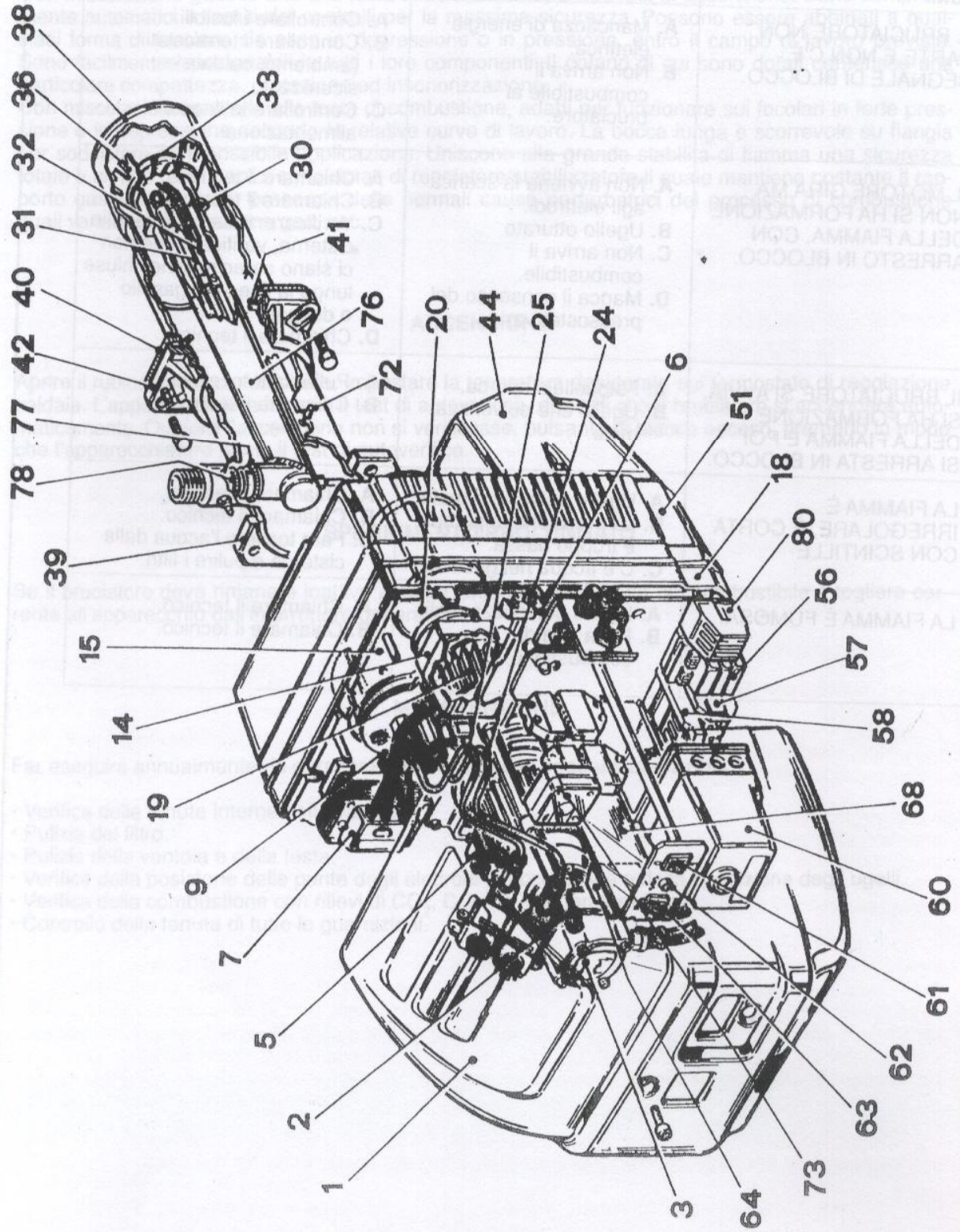

ATTENZIONE! IN CASO DI PERICOLO TOGLIERE CORRENTE DALL'INTERRUTTORE GENERALE E CHIUDERE L'AFFLUSSO DI COMBUSTIBILE TRAMITE L'APPOSITA SARACINESCA
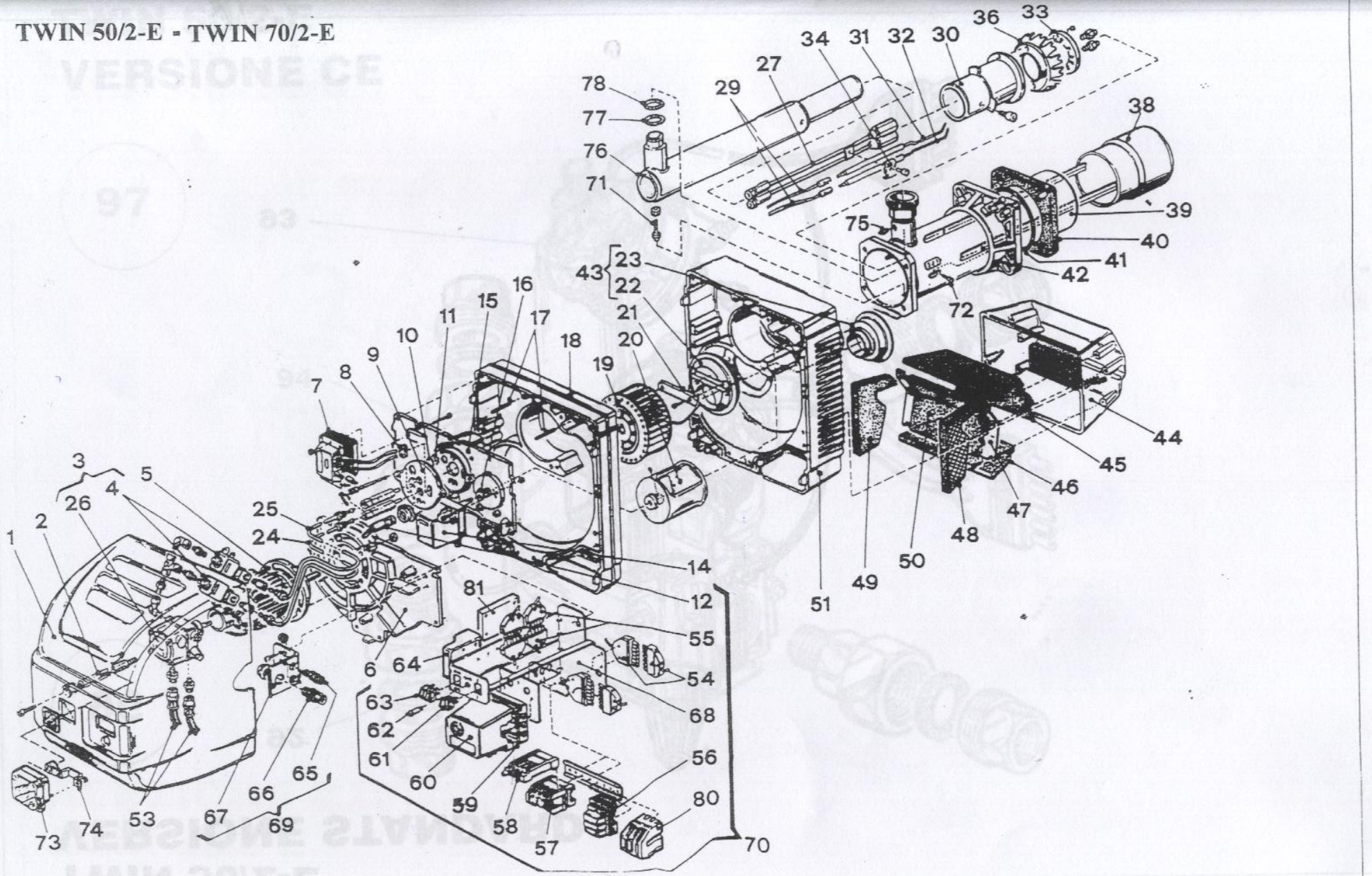
TWIN 50/2-E - TWIN 70/2-E